KLEENOIL®
Microfiltration

Karta katalogowa

12S-E

Mobilny system filtracji oleju dla warsztatów i użycia przemysłowego

- Konstrukcja ze stali nierdzewnej
- 12 zespołów mikrofiltracji SDU-H8 z 12 wkładami filtracyjnymi SDFC z opcją użycia 1x12 lub 2x6
- Wydajność filtracji (wartość średnia) 2 x 720l/h (40 cSt)
- Dla układów zawierających do 25.000 litrów oleju
- Samozasysająca pompa zębata
- Duży filtr wstępny ze zmywalnym workiem filtracyjnymi
- Inteligentne sterowanie z użyciem sterownika PLC
- Ochrona przed nadmiernym ciśnieniem i suchobiegiem z automatycznym odcięciem
- Timer wymiany wkładu filtracyjnego
- Stopień ochrony: IP55
- Funkcja przepompowywania oleju bez filtracji
- 6-metrowy wąż ssący i powrotny z szybkozłączami
- Punkty zaczepowe
- Lepkość początkowa:
  maks. 1000 cSt
  Lepkość filtracji: < 200 cSt

Wyniki

Usunięta woda

Usuwa wolne i rozpuszczone zanieczyszczenia

Usunięte cząstki

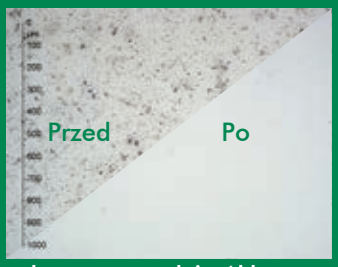

Osiągalna czystość oleju / klasa czystości (w przypadku idealnym): 13/11/8 (ISO 4406: 1999) / Klasa 2 (NAS 1638) - poziomy jakości lepsze niż nowego oleju

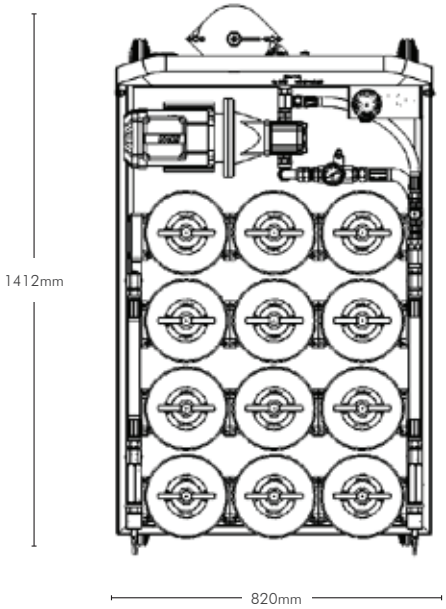

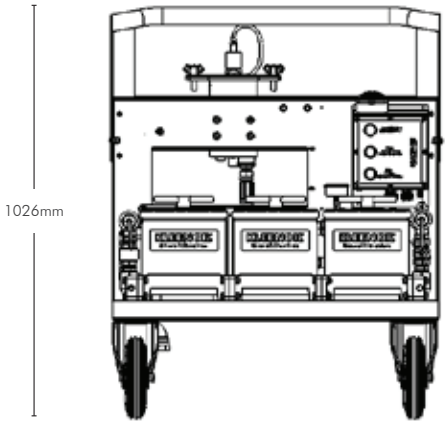

Zalety

- Usuwa i minimalizuje mikrocząstki i laki
- Usuwa wolne i rozpuszczone zanieczyszczenia
- Zwiększa niezawodność systemów
- Zapobiega korozji systemów (woda!)
- Niższe zużycie części
- Dłuższe interwały wymiany oleju; redukcja CO_2
- Niższe koszty eksploatacji
- Przyłącza pomiarowe MINIMESS

Przykładowe zastosowania

Prezentowany mobilny system filtracji bocznikowej wyposażony standardowo we wkłady SDFC jest odpowiedni do filtracji smarów i cieczy hydraulicznych na bazie olejów mineralnych i/lub syntetycznych / nie zawierających wody. Idealny do zastosowania w warsztatach serwisowych lub zakładach produkcyjnych, takich jak:

- Produkcja prądu
- Formowanie tworzyw sztucznych
- Produkcja surowców
- Wszystkie branże, gdzie stosowane są oleje

Typ systemu filtracji	Zalecana instalacja	Maks. temp. robocza	Stopień ochrony	Przepływ (wartość średnia przy < 40 cSt) l/h	Wysokość ssania pompy	Napięcie / Wydajność silnika / Pobór prądu	Wymiary (mm)		Waga (kg)	Typ wkładu filtracyjnego	Zdolność absorpcji wkładu (x12)	
							H	W				
12S-E	Mobilny system filtracji bocznikowej Instalacja: linia ssąca i powrotna do zbiornika hydraulicznego. Dla systemów do 25.000l.	60°C	IP55	720 l x 2	Samozassysająca do 5,5m	230V / 50Hz 0,55 KW ≤ 4,0 A (silnik)	1026	820	200	Standard: 12 x SDFC (płyny olejowe i paliwa)	Brud: ≤ 2 kg	Woda: ≤ 0,5 l
							L					
							1412					

Wyłączny przedstawiciel na Polskę
SURUS S.C. ul. Portowa 5, 67-200 Głogów, Polska
tel.: +48 76 834 99 30, e-mail: kleenoil@surus.pl, www.surus.pl

Specyfikacja i powyższe zdjęcie mają charakter poglądowy i mogą podlegać zmianom. KLEENOIL to zarejestrowany znak handlowy KLEENOIL PANOLIN AG. © KLEENOIL PANOLIN AG. Wszelkie prawa zastrzeżone.

KLEENOIL®
Microfiltration

12S-E Datenblatt 201 80425 C Polski V1